Lever variations

Wooden cap type

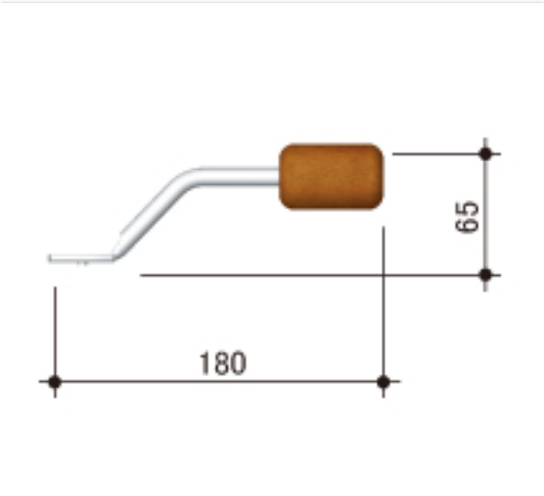

1-A

Item No. : 134001

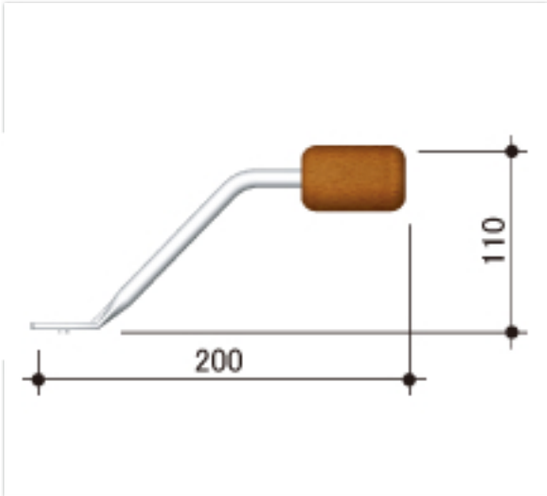

2-A

Item No. : 134003

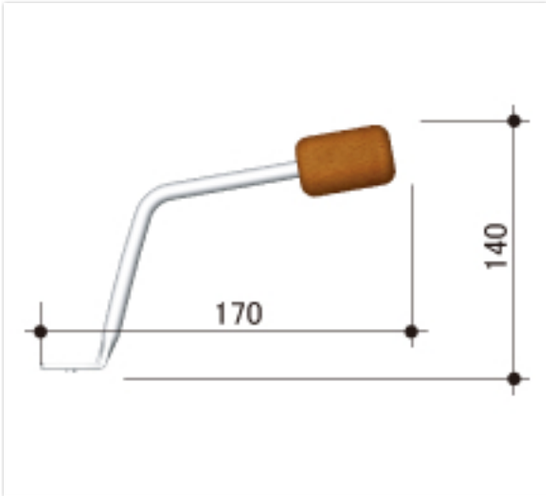

3-A

Item No. : 134005

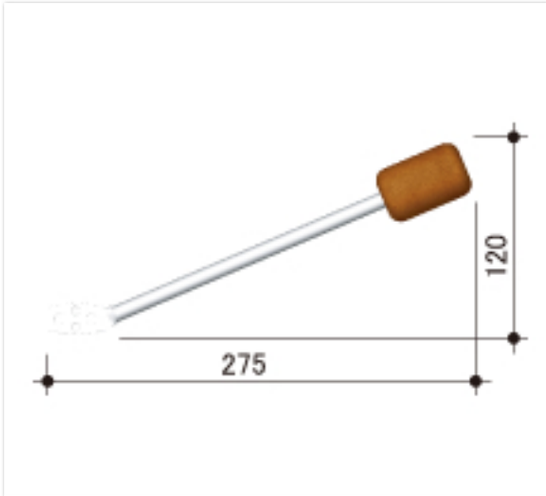

4-A

Item No. : 134008

Resinous cap type

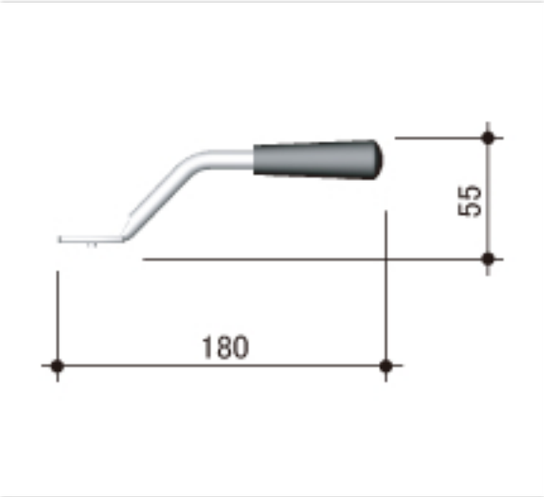

1-B

Item No. : 134002

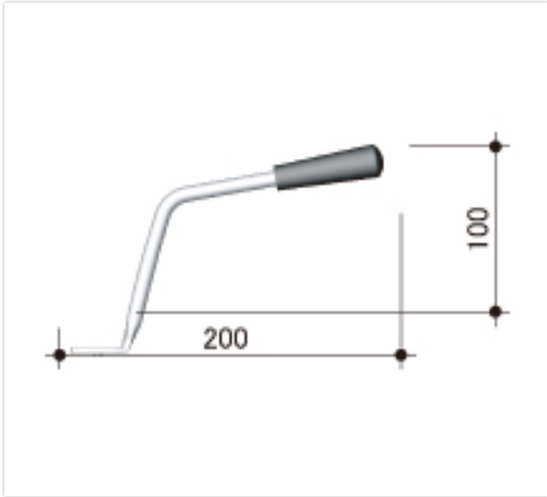

2-B

Item No. : 134004

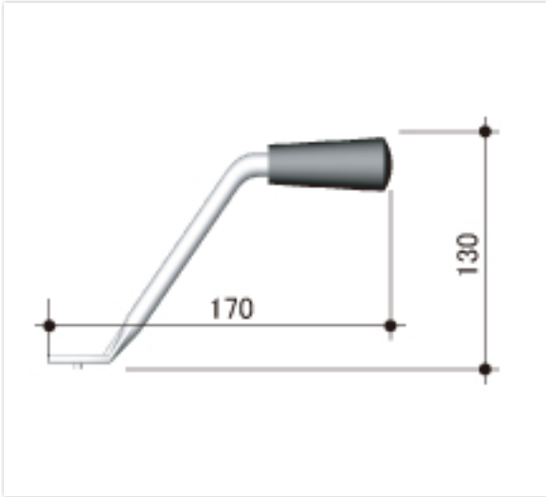

3-B

Item No. : 134006

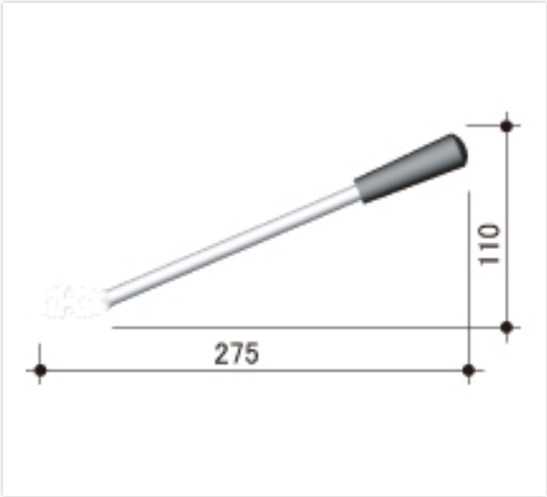

4-B

Item No. : 134007